# Fiche technique

Caractéristiques du produit

| Sauteuse multifonction électrique 6 l TOP 230 V / 1N | | |
|---|---|---|
| **Modèle** | **Code SAP** | 00006347 |
| FT 30 MD | **Groupe d'articles** | Poêles |



- Épaisseur du fond: 10.00
- Volume de la cuve [L]: 6
- Volume utilisable [l]: 6
- Indice de protection d'enveloppe: IPX4

| | | | |
|---|---|---|---|
| **Code SAP** | 00006347 | **Alimentation** | 230 V / 1N - 50 Hz |
| **Largeur nette [mm]** | 538 | **Volume de la cuve [L]** | 6 |
| **Profondeur nette [mm]** | 328 | **Volume utilisable [l]** | 6 |
| **Hauteur nette [mm]** | 292 | **Largeur de la partie intérieur de l'appareil [mm]** | 530 |
| **Poids net [kg]** | 26.00 | **Profondeur de la partie intérieur de l'appareil [mm]** | 320 |
| **Puissance électrique [kW]** | 3.000 | **Hauteur de la pièce interne [mm]** | 600 |



RM GASTRO, s.r.o.,
Třída Čs. armády 816,
391 81 Veselí nad Lužnicí 1, ID:49825062

# Fiche technique

Dessin technique

| Sauteuse multifonction électrique 6 l TOP 230 V / 1N | | |
|---|---|---|
| **Modèle** | **Code SAP** | 00006347 |
| FT 30 MD | **Groupe d'articles** | Poêles |

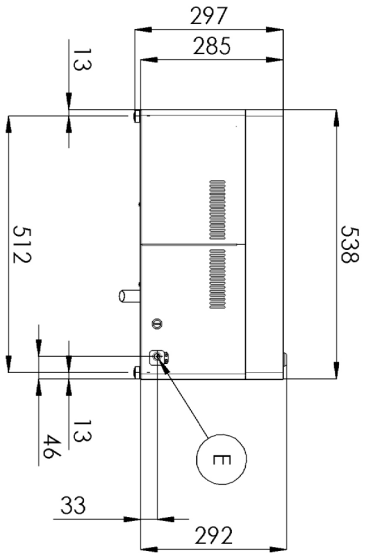


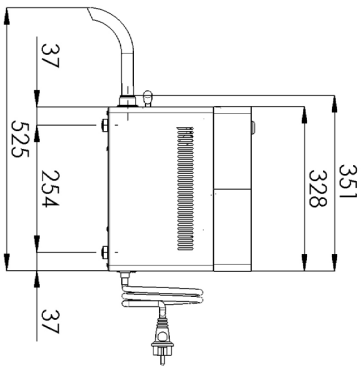



RM GASTRO, s.r.o.,
Třída Čs. armády 816,
391 81 Veselí nad Lužnicí 1, ID:49825062

# Fiche technique

Avantages du produit

| Sauteuse multifonction électrique 6 l TOP 230 V / 1N | | |
|---|---|---|
| **Modèle** | **Code SAP** | 00006347 |
| FT 30 MD | **Groupe d'articles** | Poêles |

**1**

**Conception entièrement en acier revêtement inoxydable sauf pour la plaque**

Longue durée de vie
Résistance desky broušené oceli o síle 1mm smazat
Contrôle du chauffage smazat Nettoyage facile

- Économies sur les interventions d'entretien
- Service facile et plus rapide

**2**

**Indice de protection IPX4 pour les commandes**

Système sans entretien
Résistant aux éclaboussures
Longue durée de vie

- Économies sur les interventions d'entretien
- Service facile et plus rapide

**3**

**Drain sur la face avant amovible**

Possibilité de vidanger l'huile dans le récipient préparé et la goupille en téflon dans le récipient

- Manipulation facile et sécurisée. Meilleure ergonomie et conditions de travail pour l'opérateur, meilleure utilisation de l'espace, amovible

**4**

**Plaque de fer**

Longue durée de vie
Durabilité de la plaque en acier brossé de 1 mm d'épaisseur

- Chauffe plus rapide
- Grille mieux que l'acier inoxydable
- La nourriture n'accroche pas


RM GASTRO, s.r.o.,
Třída Čs. armády 816,
391 81 Veselí nad Lužnicí 1, ID:49825062

# Fiche technique

Paramètres techniques

| Sauteuse multifonction électrique 6 l TOP 230 V / 1N | | |
|---|---|---|
| **Modèle** | **Code SAP** | 00006347 |
| FT 30 MD | **Groupe d'articles** | Poêles |

1. **Code SAP:**
   00006347
2. **Largeur nette [mm]:**
   538
3. **Profondeur nette [mm]:**
   328
4. **Hauteur nette [mm]:**
   292
5. **Poids net [kg]:**
   26.00
6. **Largeur brute [mm]:**
   670
7. **Profondeur brute [mm]:**
   395
8. **Hauteur brute [mm]:**
   362
9. **Poids brut [kg]:**
   28.00
10. **Type d'appareil:**
    Appareil électrique
11. **Type de construction de l'appareil:**
    Équipements à poser
12. **Puissance électrique [kW]:**
    3.000
13. **Alimentation:**
    230 V / 1N - 50 Hz
14. **Indice de protection d'enveloppe:**
    IPX4
15. **Matériel:**
    AISI 430
16. **Indicateurs:**
    Voyants de marche et de préchauffement du four
17. **Équipement standard pour l'appareil:**
    Goupille en téflon avec trop-plein
18. **Volume de la cuve [L]:**
    6
19. **Température maximale de l'appareil [° C]:**
    300
20. **Température minimale de l'appareil [° C]:**
    50
21. **Pieds réglables:**
    Oui
22. **Épaisseur du fond:**
    10.00
23. **Volume utilisable [l]:**
    6
24. **Type de vanne de vidange:**
    Avec fusible de sécurité
25. **Vidange:**
    Oui
26. **Largeur de la partie intérieur de l'appareil [mm]:**
    530
27. **Profondeur de la partie intérieur de l'appareil [mm]:**
    320
28. **Hauteur de la pièce interne [mm]:**
    600



RM GASTRO, s.r.o.,
Třída Čs. armády 816,
391 81 Veselí nad Lužnicí 1, ID:49825062

# Fiche technique

Paramètres techniques

| Sauteuse multifonction électrique 6 l TOP 230 V / 1N | | |
|---|---|---|
| **Modèle** | **Code SAP** | 00006347 |
| FT 30 MD | **Groupe d’articles** | Poêles |

**29. Section des conducteurs CU [mm²]:**

0,75



RM GASTRO, s.r.o.,
Třída Čs. armády 816,
391 81 Veselí nad Lužnicí 1, ID:49825062